# HAULOTTE HA 32 PX

GV3.it VENPA

## SEMOVENTE GIREVOLE ARTICOLATA DIESEL

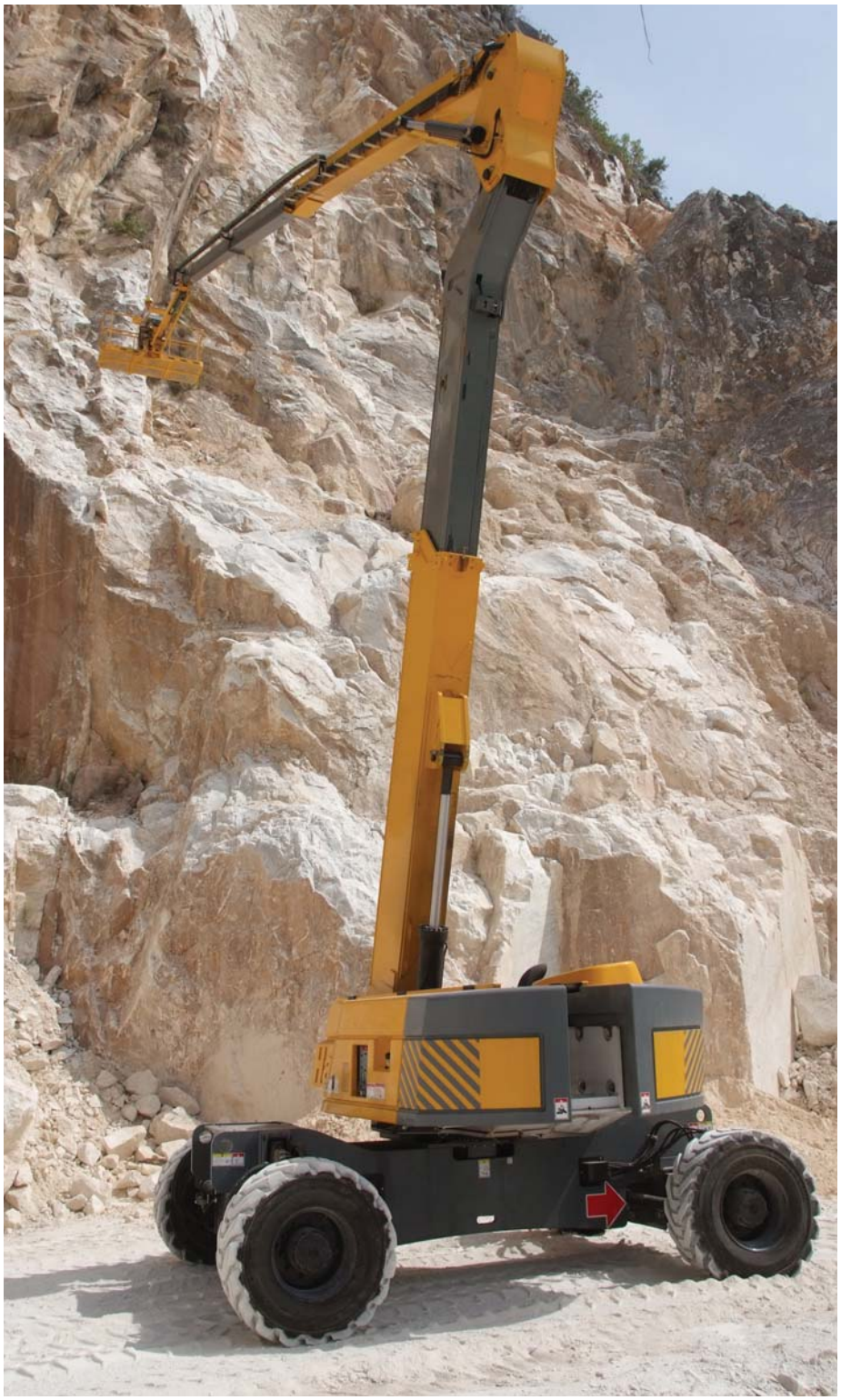

### PUNTI DI FORZA

- *Robusta, affidabile e di facile manutenzione*
- *4 ruote motrici e direttrici con comandi proporzionali e simultanei.*
- *Blocco idraulico differenziale ed altezza da terra di 38 cm che permettono un utilizzo su ogni tipo di terreno.*
- *Accessibilità ottimizzata grazie al movimento verticale positivo e negativo del Jib (+70°/-70°)*

### CARATTERISTICHE STANDARD

- ❒ **Altezza di lavoro 31,8 m**
- ❒ **Sbraccio laterale fino a 21,30 m**
- ❒ **Portata di 250 kg**
- ❒ **4 ruote motrici e direttrici**
- ❒ **2 assi estensibili**
- ❒ **Assale oscillante**
- ❒ **Pulizia facilitata grazie alla vasca motore girevole**
- ❒ **Massima inclinazione operativa 5°**
- ❒ **Batterie d'avviamento 12V**
- ❒ **Sistema d'emergenza elettrico comandato dal cestello**
- ❒ **Ruote con messa in folle**
- ❒ **Utilizzo con venti fino a 60 km/h**
- ❒ **Conta ore**
- ❒ **Blocco meccanico rotazione torretta**
- ❒ **Anelli per traino**

**RISPONDE ALLE NORMATIVE:**

CE

# SEMOVENTE GIREVOLE ARTICOLATA DIESEL

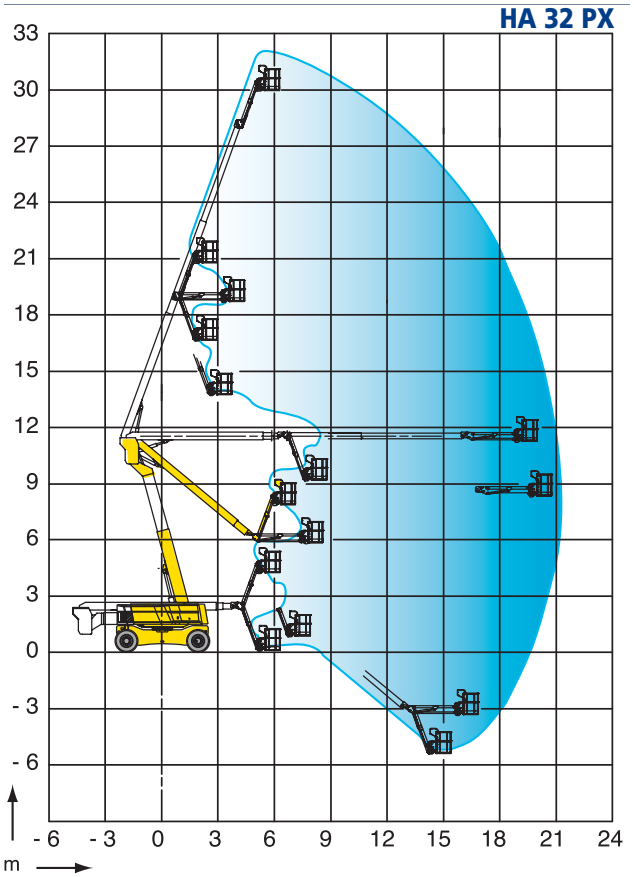


# HA 32 PX

## ALTEZZA LAVORO 31,8 M.

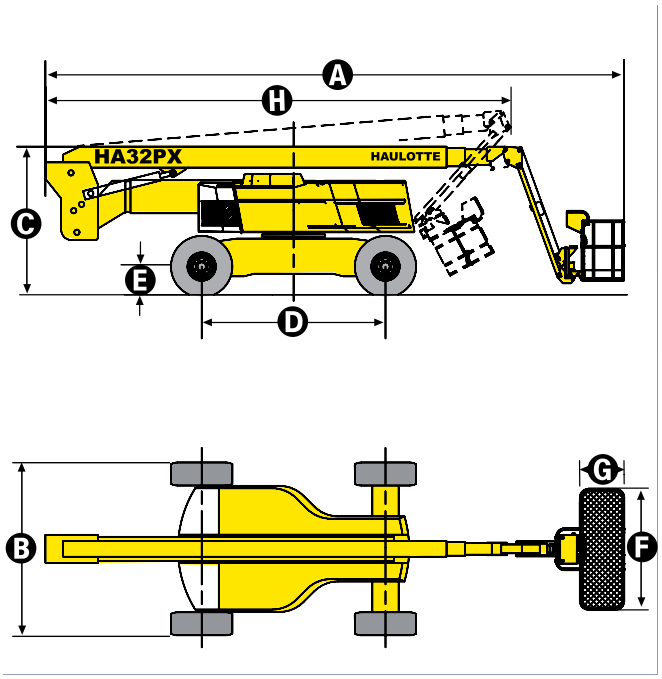


## CARATTERISTICHE STANDARD

| | |
|---|---|
| Altezza di lavoro | 31.8 m |
| Altezza piattaforma (piano calpestio) | 29.8 m |
| Sbraccio laterale max | 21.30 m |
| Rotazione idraulica (torretta) | 360° continua |
| Rotazione idraulica (cestello) | 180° |
| Portata cestello – massima | 250 kg |
| Jib – Tipo di articolazione | 140° (+70°/-70°) |
| A. Lunghezza (fuori tutto) | 11,2 m |
| B. Larghezza (fuori tutto) | 2.50 m |
| Larghezza (assali spiegati) | 3,33 m |
| C. Altezza a riposo | 2,70 m |
| D. Interasse | 3.50 m |
| E. Altezza da terra | 38 cm |
| F x G. Dimensioni cestello | 2,44x0,8 m |
| H. Lunghezza Trasporto | 8,9 m |
| Altezza in posizione di trasporto | 3,30 m |
| Sbalzo posteriore | 0,5 m |
| Velocità di traslazione | 5 km/h |
| Raggio angolo esterno di sterzata | 5,10 m |
| Motore | Diesel Perkins |
| Comandi | proporzionali |
| Pendenza massima superabile | 45 % |
| Pneumatici ripieni di lattice | 445/65-22,5 |
| Serbatoio idraulico | 196 l |
| Serbatoio gasolio | 140 l |
| Peso | 21100 kg |

GV3.it VENPA

**PER INFORMAZIONI**

www.gv3.it |

HA32PX-11/2010

I dati contenuti nel presente catalogo non sono impegnativi; ci riserviamo di riportare modifiche in qualsiasi momento senza preavviso. Le informazioni riportate hanno solo lo scopo illustrativo. Riportarsi al "Manuale d'uso e manutenzione" per avere le istruzioni relative all'adeguato uso di questa apparecchiatura.